Запчасти MEYLE-HD
для ходовой части и рулевого управления

MEYLE Germany

MEYLE® Products

MEYLE HD QUALITY

«Количество брака продолжает расти»*

Высокие требования по сокращению расходов, короткие периоды разработки и возрастающее количество моделей – эти факторы приводят к тому, что многие модели автомобилей доработаны не до конца при поступлении в продажу. Таким образом автопромышленность превращает всех нас в водителей-испытателей! Сводки TÜV (объединений технадзора) и отзывы автомастерских и автомобильных ассоциаций подтверждают:
Часто значительные дефекты обнаруживаются в автомобилях уже спустя короткое время. Это доказывает также тенденция статистики отзывов продукции.

*

*Спецвыпуск AUTO BILD 2013 по объе динениям технадзора TÜV

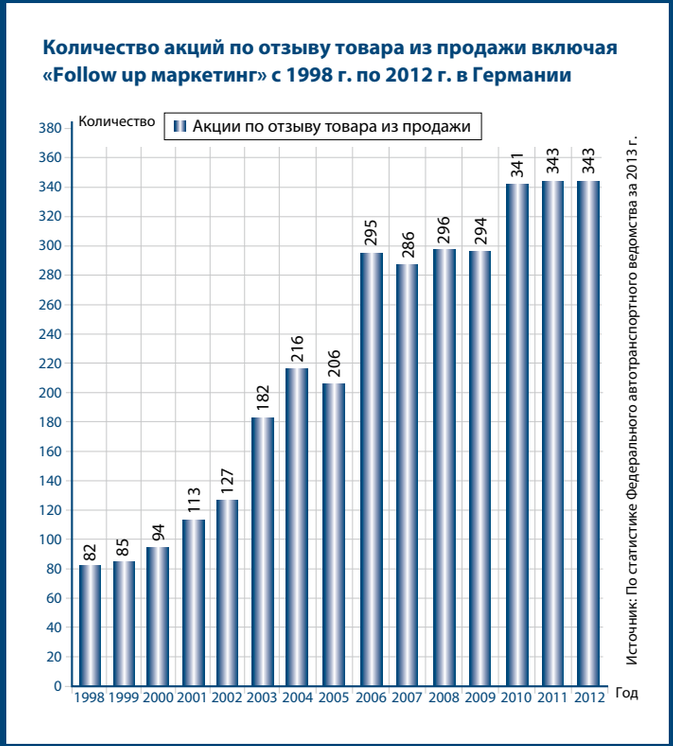

Это решение убедит Вас:

Вы ежедневно ручаетесь своей компетентностью и своим именем за профессионально проведенный ремонт в автомастерской. Но даже совершенный результат ремонта не будет продолжительным, если используются недоработанные и недостаточно мощные запчасти.

Мы располагаем временем, которого не хватает производителям автомобилей. После выпуска серии мы анализируем слабые места автомобилей и разрабатываем продуманные, усиленные и долговечные детали ходовой части и рулевого управления, уверенные в том, что они будут работать даже проехав тысячи километров.

Вместе мы ручаемся за убедительный результат ремонта. Мы поддерживаем Вас в предоставлении наилучшего сервиса Вашим клиентам. Длительность службы, ставшая возможной с запчастями MEYLE-HD: Это убедит Вас и Ваших клиентов.

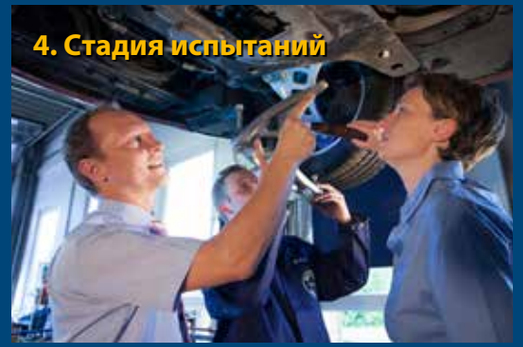

Запчасти MEYLE-HD – лучше оригинала

MEYLE HD QUALITY

Ваши преимущества:

> **Запчасти, которые рассчитаны на длительный срок службы** Технически улучшенные по сравнению с оригинальными детали в первоклассном качестве!

> **Экономия расходов и времени:** Запчасти MEYLE-HD разрабатываются для компетентного и простого монтажа в мастерской, всегда поставляются с крепежным материалом, специнструмент не нужен.

> **Качество непосредственно от производителя:** Анализ, разработка, производство и гарантия – все из одних рук!

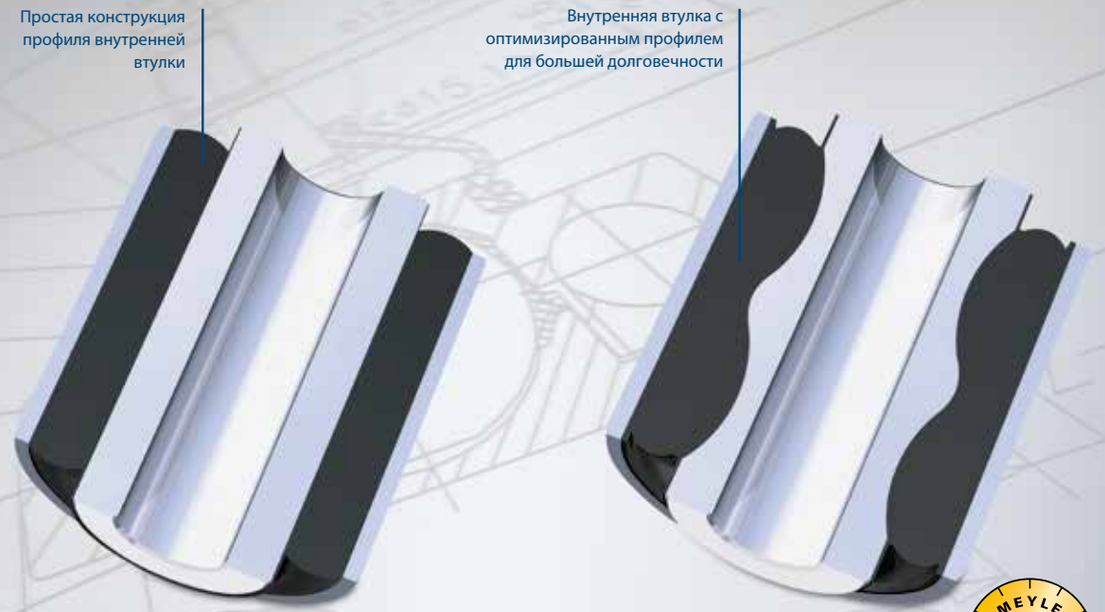

Оригинальная запчасть

Сайлентблоки поперечного рычага подвески, напр. для автомобилей Audi A4/A4 Avant (1995–2005 г.в.), VW Passat 3B, VW Phaeton 3D

MEYLE-HD: Резина-металл – сильное соединение, высокая нагрузочная способность!

Фирма Mercedes-Benz сделала это уже много лет тому назад в своих моделях такси: При незначительных дополнительных затратах и с использованием испытанной техники значительно увеличивается длительность срока службы быстроизнашивающихся деталей. Это стало для нас примером.

Основываясь на анализе поломок и результатах проверок, мы используем для запчастей MEYLE-HD высококачественную резину и приспосабливаем профиль резины к высоким нагрузкам. Кроме того, мы используем грунтовку краски экстра-класса. Она обеспечивает высокопрочное сцепление и надежную защиту от коррозии под защитным покрытием.

Поэтому наши запчасти MEYLE-HD это лучший выбор для сильных соединений – долговечная альтернатива оригинальным запчастям.

Сайлентблоки MEYLE-HD для разных моделей автомобилей

Наконечники рулевой тяги и шаровые опоры для многих распространенных моделей от Alfa Romeo до VW

MEYLE-HD: Шаровой болт – размер имеет значение!

Это факт: шаровые головки шарниров грузовых автомобилей значительно больше, чем в малолитражных автомобилях, чтобы они могли выдерживать высокие нагрузки.
Тут мы вносим изменение: Шаровые головки MEYLE-HD значительно больше, чем у оригинальных производителей.
Мы увеличиваем шаровую головку, уменьшаем контактное давление и этим значительно повышаем длительность срока службы. У шаровых головок MEYLE-HD точно такой диаметр, который необходим для долговечного шарнира при высоких нагрузках. Поэтому они служат значительно дольше, чем оригинальные шаровые головки.
Правильный размер – длительный срок службы.

Большой шарнир, малое контактное давление, длительный срок службы

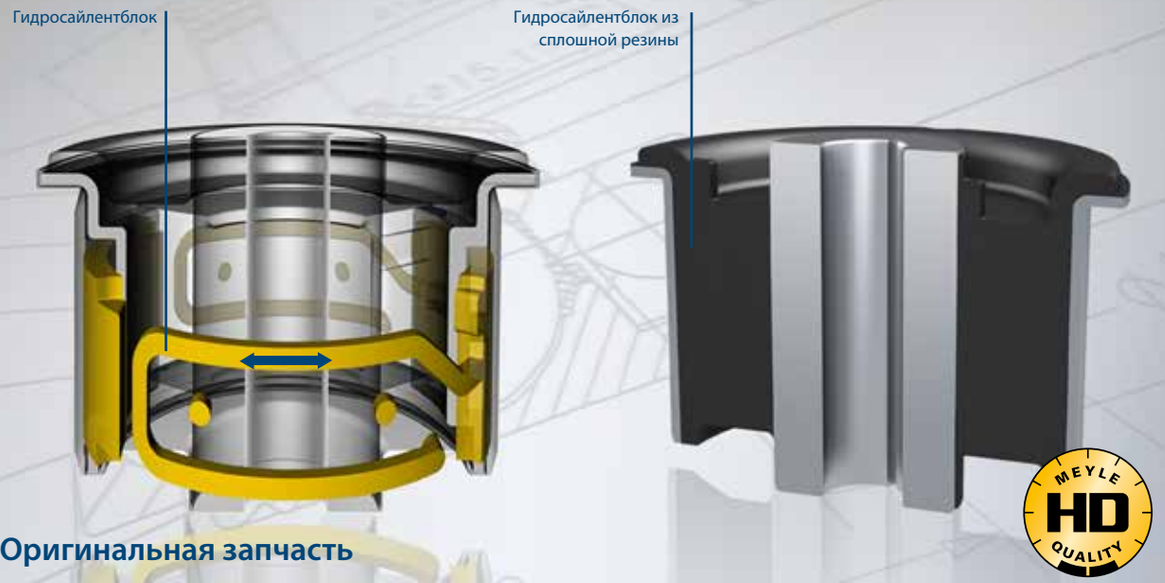

Оригинальная запчасть

Подверженный течи гидросайлентблок

Проверенный годами дизайн сплошной резины

Сайлентблоки поперечного рычага для многих распространенных моделей от Alfa Romeo до VW

MEYLE-HD: Надежные сайлентблоки из сплошной резины вместо негерметичных гидросайлентблоков!

Одной единственной выбоины может быть достаточно, чтобы даже оригинальный гидросайлентблок последнего поколения дал течь. Внутренняя часть гидросайлентблока после наполнения зажимается только наружной обоймой и хватает одного удара, чтобы выдавить гидрожидкость из сайлентблока поперечного рычага. Гидросайлентблоки подвержены течи. Для наших запчастей MEYLE-HD мы используем только испытанные сайлентблоки из сплошной резины, произведенные из высокопрочной резины с оптимальным профилем резины, который вулканизирован на наружной обойме. Амортизационные свойства наших сайлентблоков оптимально соответствуют оригинальным деталям, так что не возникает никакого ущерба для комфортной езды. Наши сайлентблоки HD из сплошной резины являются долговечной альтернативой гидросайлентблокам.

Мы не можем гарантировать, что Ваш клиент избежит каждой выбоины, но мы гарантируем Вам, что наши сайлентблоки поперечного рычага HD из сплошной резины выдержат каждую выбоину.

Оптимально синхронизированные друг с другом элементы ходовой части в качестве MEYLE-HD выдержат любую выбоину.

Износостойкий пластиковый вкладыш:
> износостойкий пластик полиоксиметилен (POM)
> очень низкий коэффициент трения, низкая интенсивность изнашивания
> закреплен в стальном корпусе с помощью стопорения

Высококачественный пыльник:
> улучшенная прокладка
> надежная защита от грязи и влаги
> озоно- и погодостойкий

Набор ключей (16 мм) для удобного монтажа:
> крепкий и устойчивый
> легкий монтаж

Износостойкий шаровой болт:
> увеличенный диаметр шарнира (в среднем 22 мм)
> очень высокая несущая способность благодаря увеличенной до 90 % сферической поверхности
> низкая шероховатость поверхности, низкий коэффициент трения

Усиленная соединительная тяга:
> высокопрочное сварное соединение между соединительной тягой и шарнирными головками

Коррозиеустойчивое цинкникелевое покрытие:
> улучшенное антикоррозионное покрытие

Дополнительное стопорное кольцо:
> ультразвуковая сварка
> очень высокое поглощение вертикальных сил в осевом направлении

Высококачественная смазка:
> оптимальные смазочные свойства
> термостойкая

MEYLE-HD: Для нас – самая лучшая соединительная тяга в мире!

Взаимодействие проработанных отдельных компонентов делает соединительную тягу MEYLE-HD тем, чем она есть: лучшей по нашему мнению соединительной тягой в мире.

Ресурсные испытания в университете им. Гельмута Шмидта в Гамбурге отлично доказали это:

1 000 000 циклов и ни малейших признаков зазора!

У всех соединительных штанг MEYLE-HD имеются удобные для монтажа грани под ключ

Поперечный рычаг подвески BMW для 5-й, 6-й и 7-й серий

MEYLE-HD: Поперечный рычаг подвески

MEYLE-HD заменяет три оригинальные запчасти!

С поперечным рычагом подвески MEYLE-HD для 5-й, 6-й и 7-й серий BMW, а также Rolls Royce Ghost Вы сэкономите время и деньги. Благодаря регулируемому подшипнику поперечный рычаг подвески HD заменяет три разных оригинальных запчасти.
У Вас всегда под рукой подходящий поперечный рычаг подвески. Это избавит Вас от входных замеров и позволит производить быстрое и точное позиционирование развала.

Бесступенчатая фиксация

У поперечного рычага подвески MEYLE-HD есть много преимуществ:

> Регулируемый рычаг подвески для всех трех оригинальных моделей рычага подвески с четкой маркировкой возможной регулировки

> Шаровая опора, которую можно заменять отдельно. Это есть только от MEYLE:

> Шаровая опора с антикоррозионным покрытием и инновационным сферическим вкладышем из износостойкого пластика

> Усиленные и поэтому долговечные сайлентблоки
Поперечный рычаг подвески BMW для 5-й, 6-й и 7-й серий

Запчасти MEYLE-HD есть в наличии:

4 040074 052235

1471.ru

Wulf Gaertner Autoparts AG
Merkurring 111 · 22143 Hamburg · Germany
contact@meyle.com · www.meyle.com